Giunto flessibile elettrico

Art. 9605A162

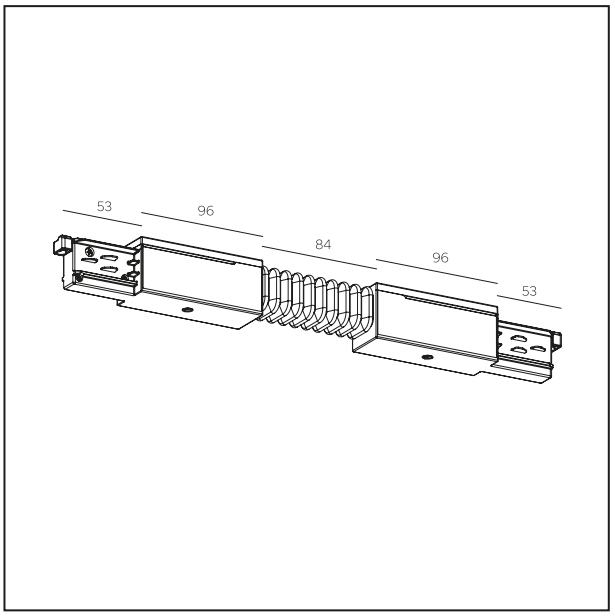

Colore / *Color*	Nero
Categoria / *Category*	Accessori / *Accessori*

Specifiche meccaniche / *Mechanical specs*

Ilmas si riserva il diritto di modificare le caratteristiche dei propri prodotti come la disponibilità degli stessi in qualunque momento. Tutti i valori riportati sono valori di misurazione. I dati di flusso, CCT e potenza sono passibili di tolleranze di +/- 10%