Giunto a T - Polarità esterna/destra

Art. 9625A311

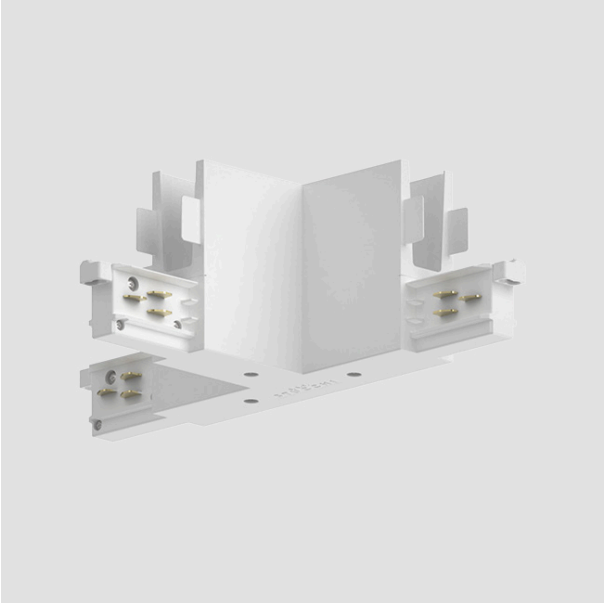

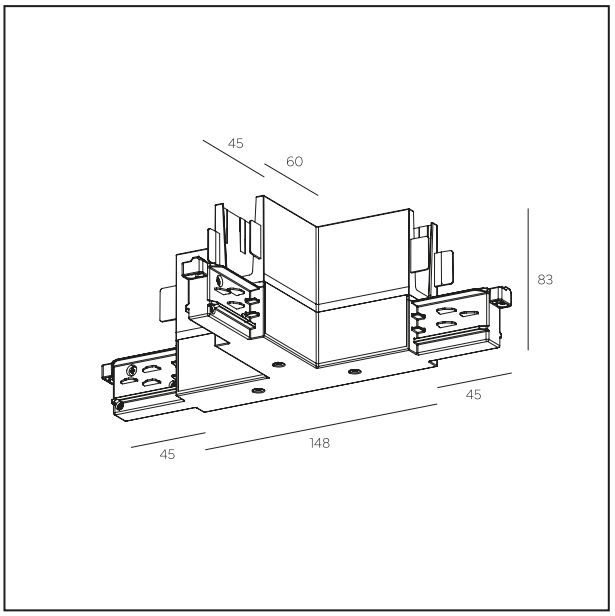

Colore / *Color*	Bianco
Categoria / *Category*	Accessori / *Accessori*

5 Warranty up to years

Specifiche meccaniche / *Mechanical specs*

Ilmas si riserva il diritto di modificare le caratteristiche dei propri prodotti come la disponibilità degli stessi in qualunque momento. Tutti i valori riportati sono valori di misurazione. I dati di flusso, CCT e potenza sono passibili di tolleranze di +/- 10%