Copertura di tamponamento per binario L=1000 mm

Art. 9635E1731



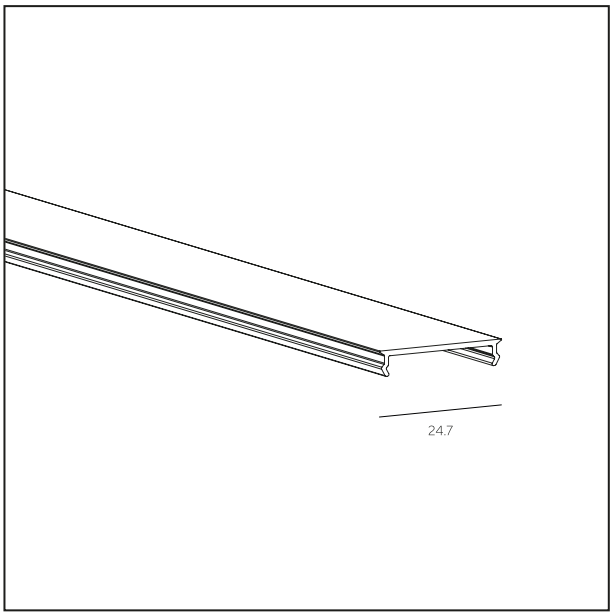

Colore / *Color* Bianco

Categoria / *Category* Accessori / *Accessori*

5 Warranty up to years

Specifiche meccaniche / *Mechanical specs*

Ilmas si riserva il diritto di modificare le caratteristiche dei propri prodotti come la disponibilità degli stessi in qualunque momento. Tutti i valori riportati sono valori di misurazione. I dati di flusso, CCT e potenza sono passibili di tolleranze di +/- 10%